固定金具式2列シート車タイプ
《取り付け注意事項》

この車内キャリア使用時における、万一の事故、怪我などにつきましては
当方は一切の責任を負うものではありません。
充分に使用前に安全確認の上、必要に応じて補強し、くれぐれも事故の無い
ようよろしくお願い致します。ぜひ、楽しい波乗りライフを！

NAMINORIKOZOU Co.,ltd.
WWW.NAMINORIKOZOU.jp

●乗降の際、金具に顔や頭をぶつけて傷付けることがあります。クッション材などでカバーして下さい。
●キャリアにはボード以外のものを積載したり、ぶら下がったりしない様にして下さい。

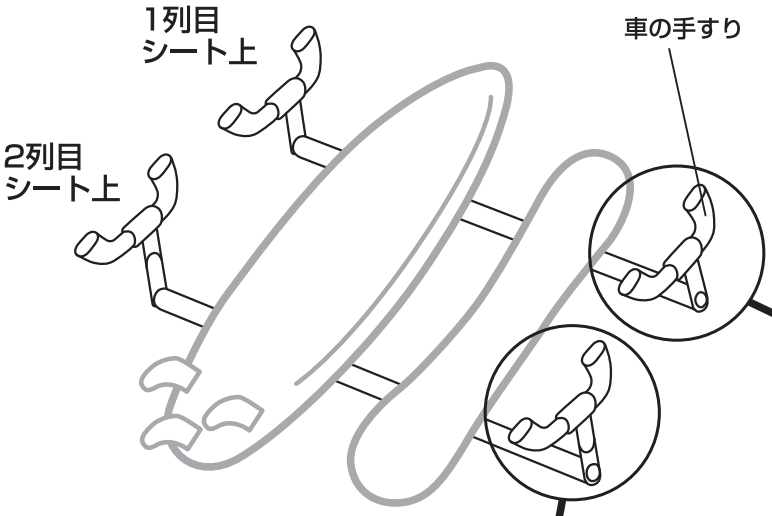

固定金具1穴は
1列目の手すりに使用

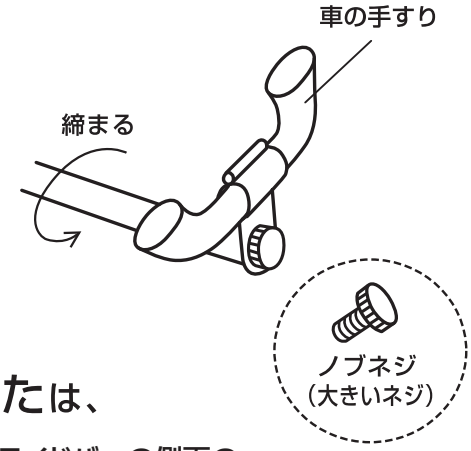

または、

スライドバーの側面の
ネジ穴使用

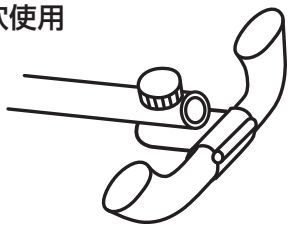

または、

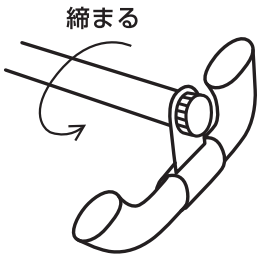

固定金具を上向きにすると
頭上のスペースが確保できます。

固定金具2穴は
2列目の手すりに使用

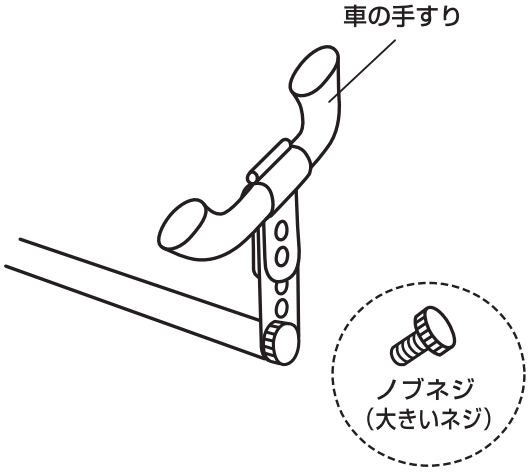

ステー金具（ジョイント金具）
を継ぎ足してバーの高さを
調節して下さい。

NAMIINORIKOZOU Co.,Ltd.
なみのりこぞうカンパニー
http://www.naminorikozou.jp

●白パッドの取り付け方…

1

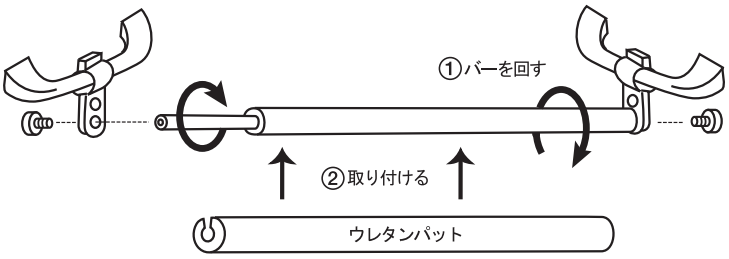

2

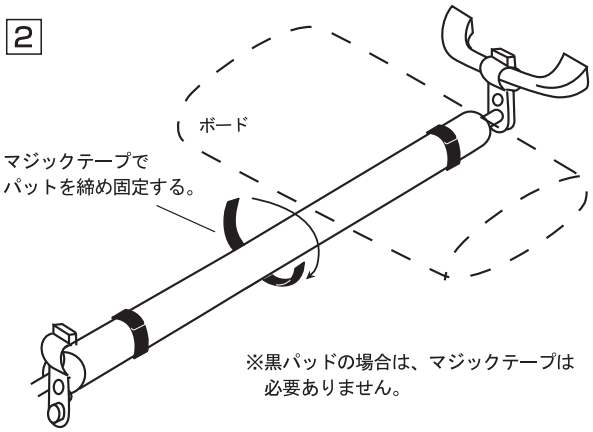

●お送りしたバーが抜けない場合…

1. 同梱したステージョイント金具（長）の真ん中辺りの穴に、ノブボトルネジで、抜けないキャリアの細いバーの端のネジ穴に通して軽く留めてください。
2. T型を上下逆にして、ステージョイント金具（長）の両端左右を足で踏んでください。
3. バーを上へ引き抜いてください。たぶん、簡単に抜けると思います。

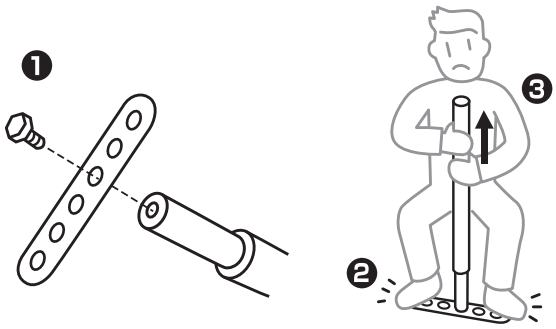

固定金具式二列シート車タイプ　梱包内容リスト

- 固定金具2穴×4
  固定金具1穴×2
  スポンジシール×1
  取り付け説明書

- ステー金具（短×2、長×2）
  黒ノブボルト×4
  【ボルト、六角ナット、バネワッシャ】×各8個

- 太バー×2
  細バー×2
  マジックテープ×100cm
  白パッド×2

- ステッカー×2
  キャラステッカー×1